Паспорт

Лавочка Сиена 01.014.1

www.vg-group.msk.ru



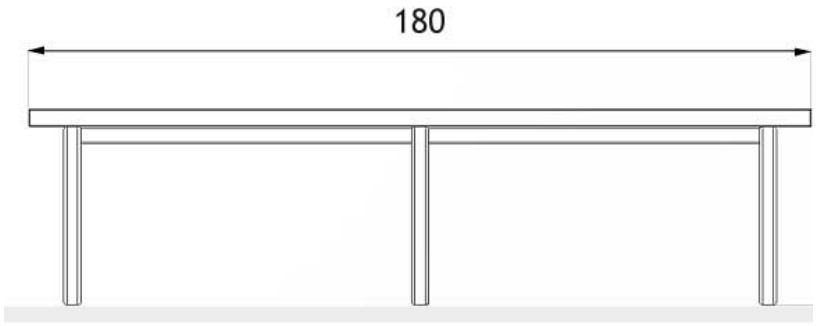

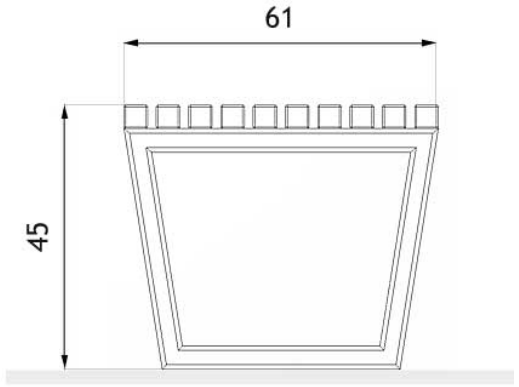

Центральный офис в Москве:
111024, г. Москва, Андроновское шоссе, д.26, корп. 2, офис 308
Телефон: +7 (495) 777-22-70
Эл. адрес: info@vg-group.msk.ru

www.vg-group.msk.ru

Паспорт
Лавочка Сиена 01.014.1

Назначение:

Уличная лавочка Сиена предназначена для установки на улице, возможно размещение в парках, скверах и при городском благоустройстве.

Свидетельство о приемке:

"Конкрим"

_____ г. Дата выпуска.

Изготовитель:

Vg-group, 111024, г. Москва, Андроновское шоссе, д.26, корп. 2, офис 308

Упаковка:

Стрейч пленка

Покрытие:

Опоры и спинка : *Порошковое полимерное покрытие по каталогу RAL*

Сидение: *Покрыты антисептическими пропитками, тонировкой и яхтным глянцевым лаком в 2 слоя.*

Габаритные размеры:

Ширина – 61 см., высота - 45 см., ширина рейки - 4 см., Толщина рейки 4 см. , опоры – металл, дерево – сосна, вес – 40 кг., длина :

- ***180 см.***

Установка без крепления или под заказ с анкерным креплением.

Сборка и монтаж:

1. Освободить изделие от упаковки.
2. Лавочка не требует дополнительной сборки.
3. Если по желанию заказчика при производстве согласовано анкерное крепление, то зафиксируйте лавку анкерными болтами согласно рис 1

